Regione Veneto

Provincia di Padova

Comune di San Pietro in Gu

REALIZZAZIONE NUOVA COPERTURA SU TRIBUNA CAMPI COMUNALI

Progetto definitivo-esecutivo

S2

Progetto Strutturale
Particolari costruttivi

PARCIANELLO & PARTNERS engineering s.r.l.

Dat. Archivio	File	Data creazione	Disegnato da
2016-0018	san pietro in gu copertina.dwg	25/11/2016	GA
Tecnico	Data stampa	Verificato da	Firma
Il Responsabile Progetto			
L' Amm. Unico			Arch. Lo Parcianello
Il Direttore Tecnico		X	Arch. Renato De Re

Modifica n°:	Data modifica	Modificato da:

I Progettisti

arch. Lo Parcianello | arch. Renato De Re | Ing. Claudio Lorenzetto

Il Direttore dei lavori: arch. Lo Parcianello | L'Impresa | Il Committente: Amministrazione Comunale San Pietro in Gu

San Pietro in Gu | Il Responsabile del procedimento | Il Sindaco

14/12/2016 | Dott. Geom. Franco Alberto

Quanto elaborato è di proprietà della società Parcianello & Partners engineering s.r.l. via G. Matteotti, 30/M 32016 Fara d'Alpago (Belluno) tel. 0437 46100 fax 0437 459077 Email : studio@studioparcianello.com
Qualsiasi riproduzione od divulgazione anche parziale deve essere espressamente autorizzata.

NORME TECNICHE APPLICATE

– D.M. Infrastrutture del 17/01/2018	In base all'OPCM n°3274/2003 – Allegato A ("Classificazione sismica dei Comuni italiani") il Comune in cui si eseguiranno i lavori di cui all'oggetto è classificato come Zona 3

PRESCRIZIONI LAVORAZIONI CARPENTERIA METALLICA

EXECUTION CLASS SECONDO UNI EN 1993–1–1:2005/A1:2014 (tab. C.1 Appendice C): EXC2

ACCIAIO:
– VEDASI TAVOLA CON RIFERIMENTO A TAB.4.2.I e TAB.4.2.II DEL D.M. 17/01/2018

SALDATURE:
– DOVE NON DIVERSAMENTE SPECIFICATO:

S=min(S1;S2)
C=0.7×S
a=0.7×C

BULLONI:
– VITI: CLASSE 8.8
– DADI: CLASSE 8
– FORI CON DIAMETRO PARI A QUELLO DEL BULLONE MAGGIORATO AL MASSIMO DI 1mm PER BULLONI FINO A M20 E MAGGIORATO DI 1.5mm A PARTIRE DA M22
– COPPIA DI SERRAGGIO CONSIGLIATA PER BULLONI NON PRECARICATI (TAB.4.2.XVI DEL D.M. 17/01/2018)

M12 ⟶ 56.6 Nm | M20 ⟶ 274.4 Nm
M14 ⟶ 90.2 Nm | M22 ⟶ 373.3 Nm
M16 ⟶ 140.7 Nm | M24 ⟶ 474.4 Nm
M18 ⟶ 190.5 Nm

VITE CLASSE 8.8
RONDELLA CON DUREZZA≥100HV
DADO CLASSE 8

PIANTA COPERTURA
1:100

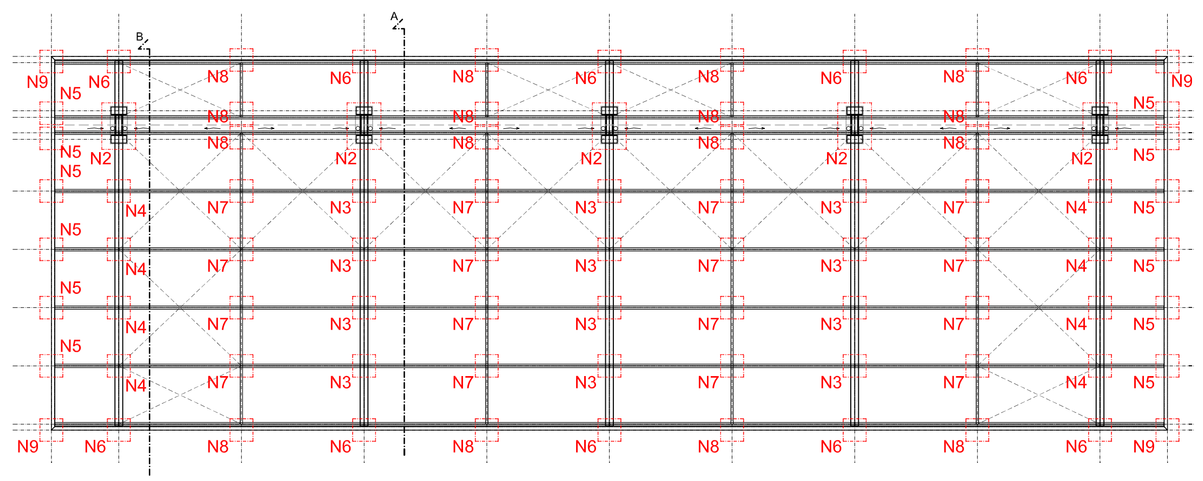

SEZIONE A
1:100

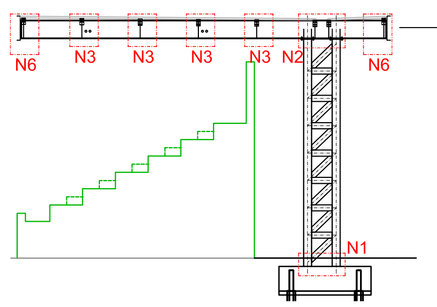

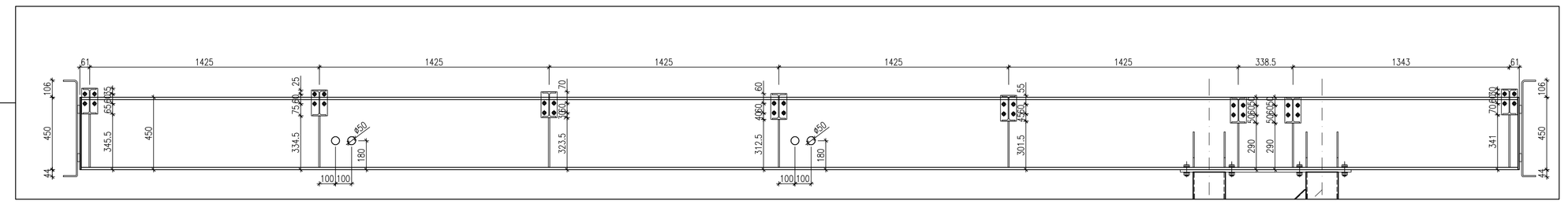

SEZIONE B
1:100

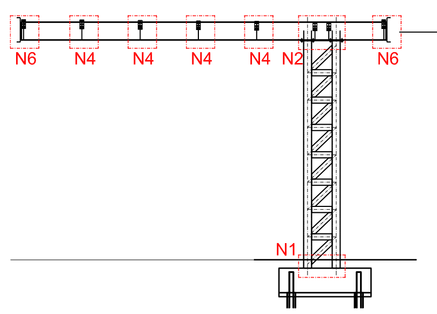

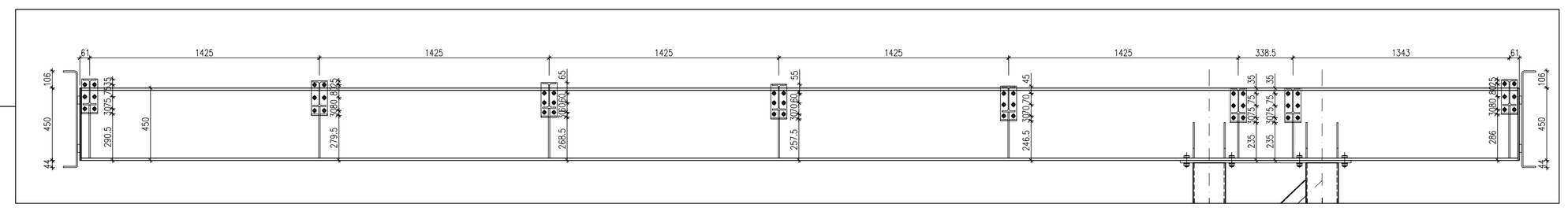

ATTACCO CONTROVENTI
1:10

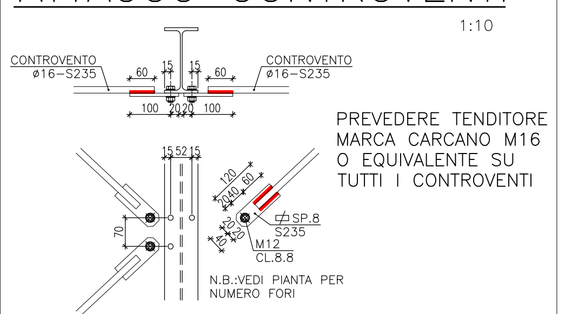

PREVEDERE TENDITORE MARCA CARCANO M16 O EQUIVALENTE SU TUTTI I CONTROVENTI

N.B.:VEDI PIANTA PER NUMERO FORI

NODO 2
1:10

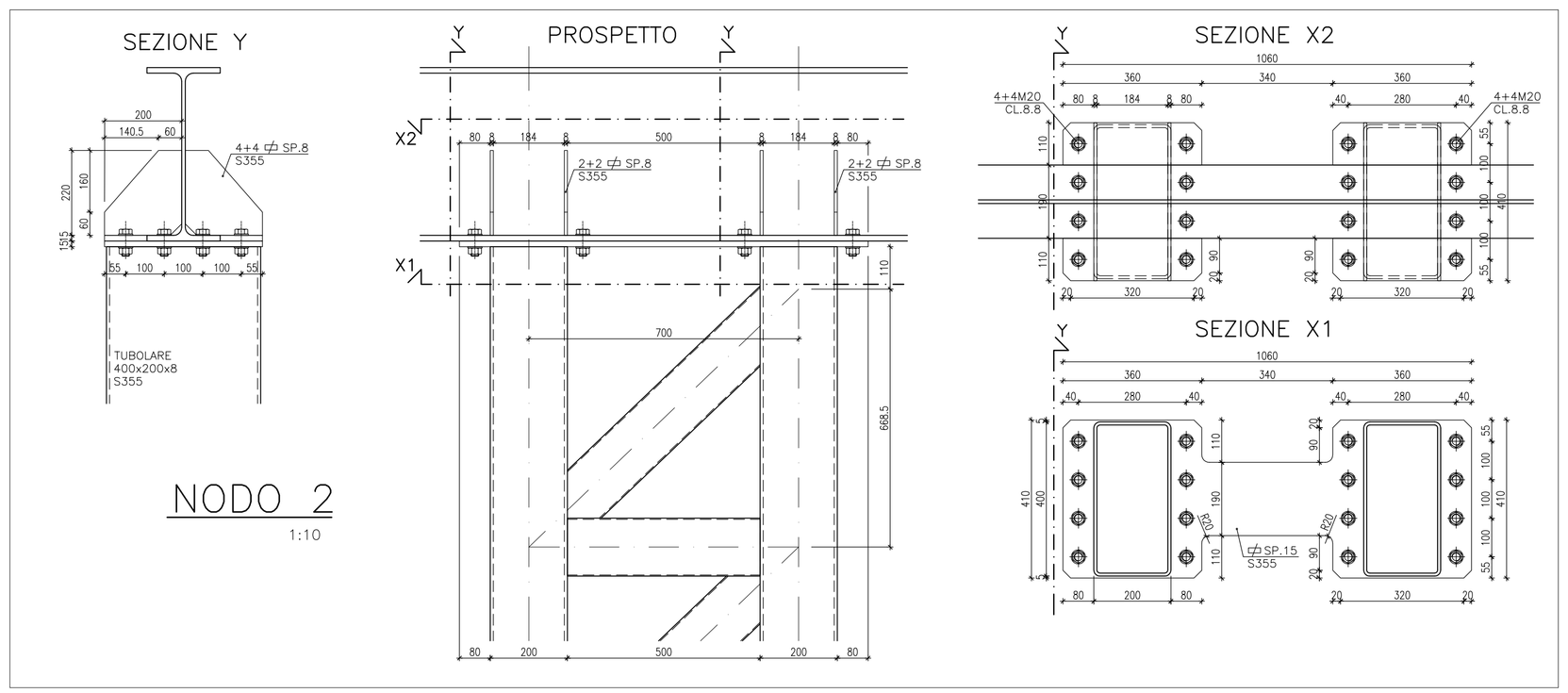

NODO 4
1:10

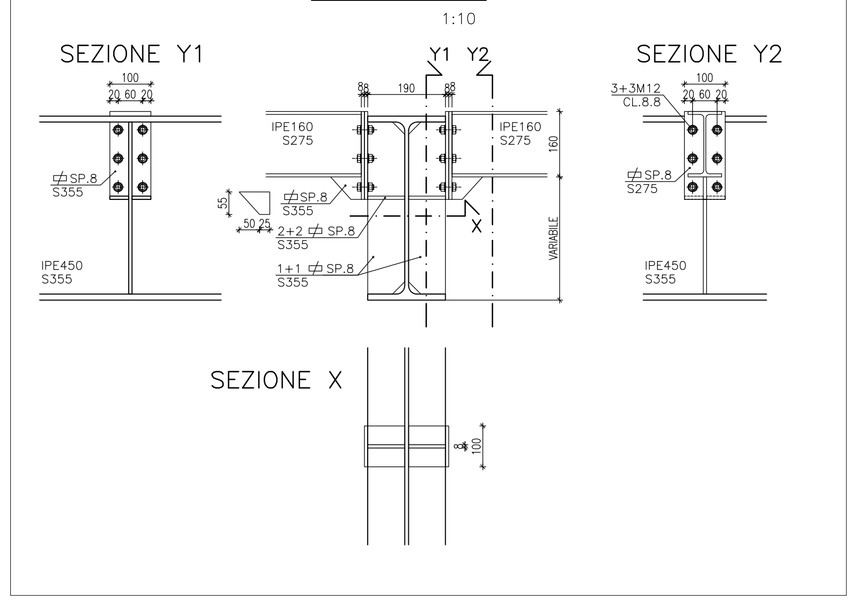

NODO 5
1:10

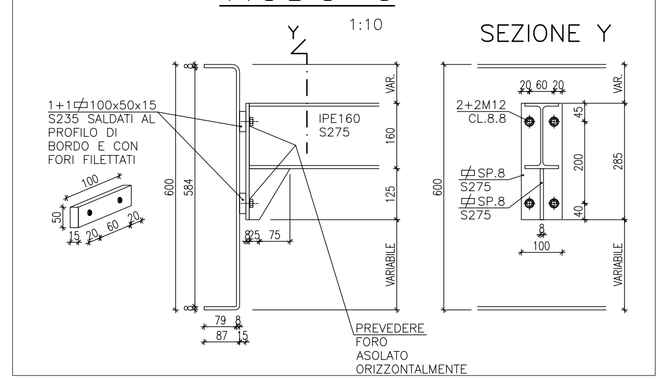

NODO 1
1:10

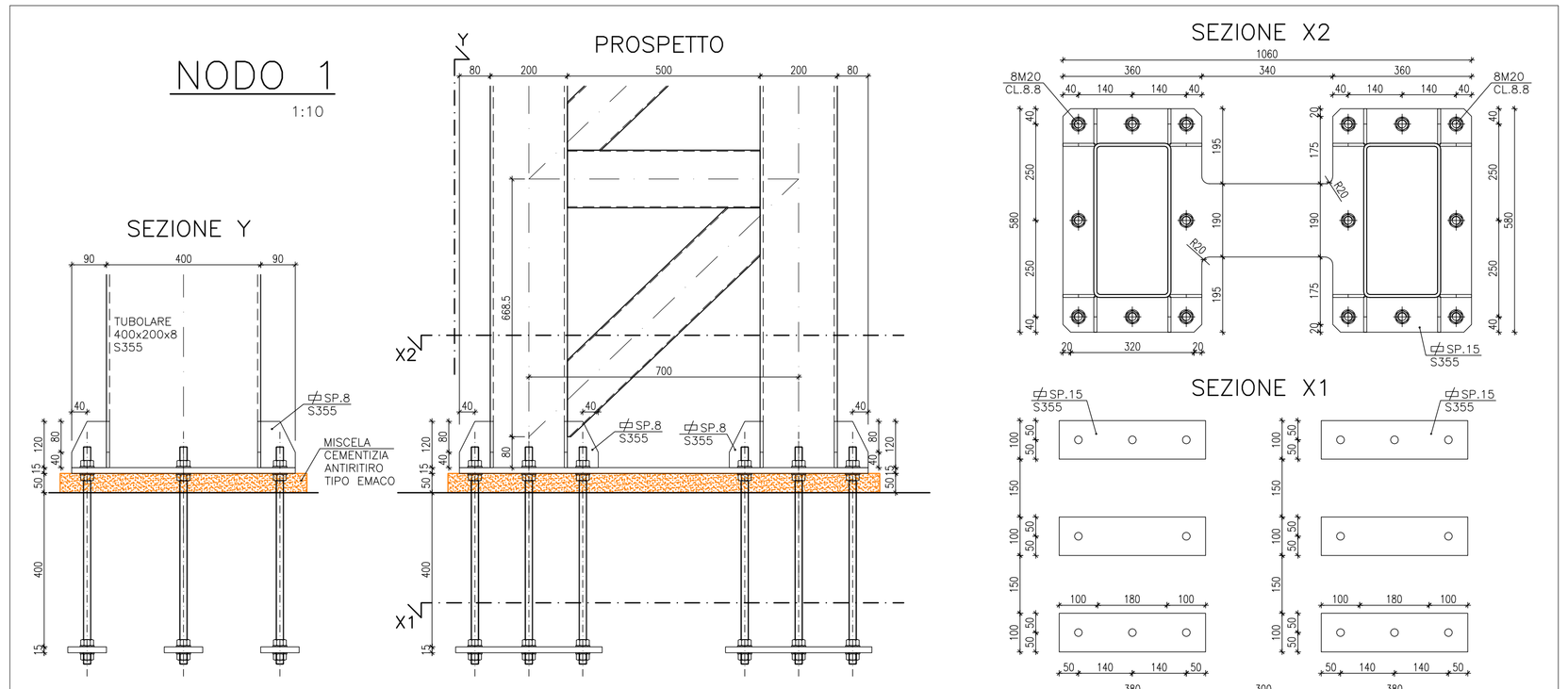

NODO 3
1:10

NOTA: VEDERE SEZIONE A PER POSIZIONE PIATTO ATTACCO ARCARECCI

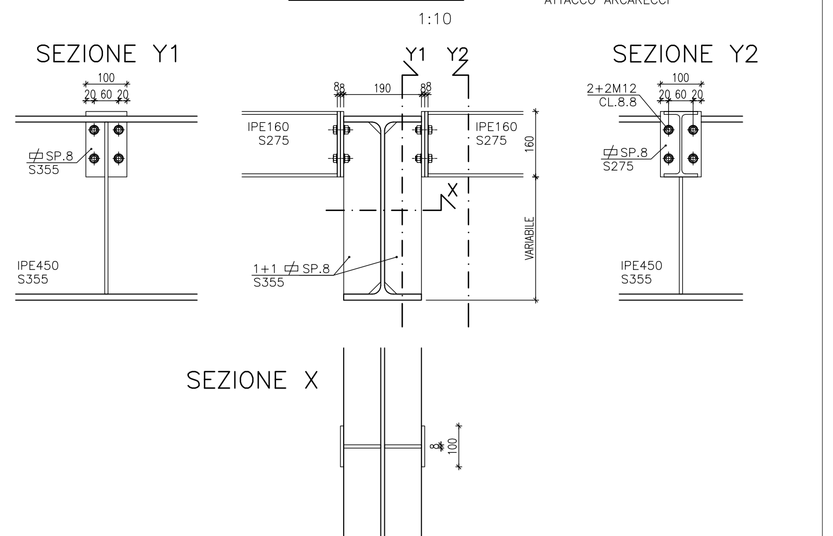

NODO 6
1:10

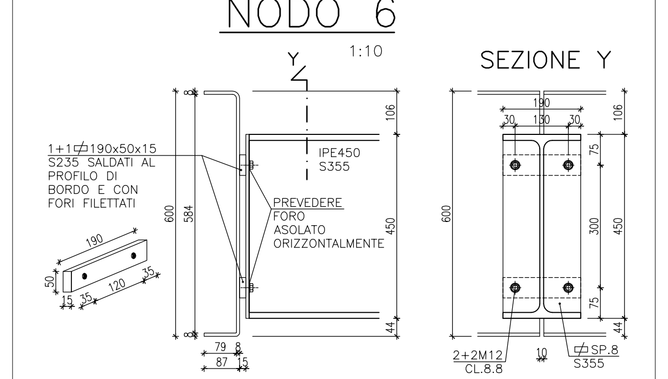

NODO 9
1:10

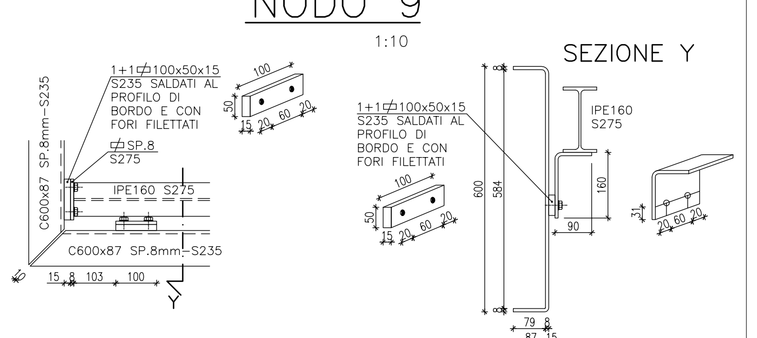

NODO 7
1:10

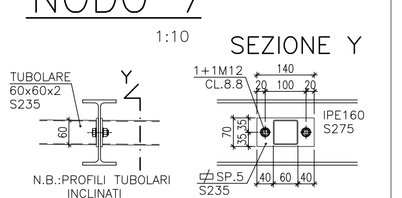

N.B.:PROFILI TUBOLARI INCLINATI

NODO 8
1:10

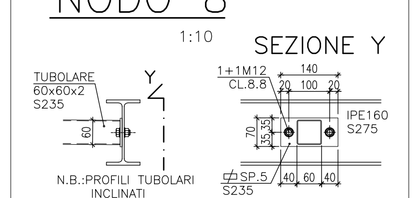

N.B.:PROFILI TUBOLARI INCLINATI

Comune di San Pietro in Gu, protocollo arrivo n. 13649 del 11-7-2016 - Cat. 6